По вопросам продаж и поддержки обращайтесь:

Астрахань +7 (851) 299-46-80
Барнаул +7 (385) 237-96-76
Белгород +7 (472) 220-58-80
Владимир +7 (492) 249-51-33
Волгоград +7 (844) 245-94-42
Екатеринбург +7 (343) 302-14-75
Ижевск +7 (341) 220-90-75
Казань +7 (843) 207-19-05
Калининград +7 (401) 272-21-36
Кемерово +7 (384) 221-56-70
Киров +7 (833) 220-58-70
Краснодар +7 (861) 238-86-59
Красноярск +7 (391) 989-82-67
Курск +7 (471) 223-80-45
Липецк +7 (474) 220-01-75
Москва +7 (499) 404-24-72
Набережные Челны +7 (855) 291-01-32
Нижний Новгород +7 (831) 200-34-65
Новосибирск +7 (383) 235-95-48
Омск +7 (381) 299-16-70
Оренбург +7 (353) 248-64-35
Пермь +7 (342) 233-81-65
Ростов-на-Дону +7 (863) 309-14-65
Рязань +7 (491) 277-61-95
Самара +7 (846) 219-28-25
Санкт-Петербург +7 (812) 660-57-09
Саратов +7 (845) 239-86-35
Смоленск +7 (481) 251-55-32
Ставрополь +7 (865) 257-76-63
Сургут +7 (346) 277-96-35
Тверь +7 (482) 239-50-56
Тула +7 (487) 244-05-30
Тюмень +7 (345) 256-94-75
Ульяновск +7 (842) 242-51-95
Уфа +7 (347) 258-82-65
Хабаровск +7 (421) 292-95-69
Чебоксары +7 (835) 228-50-89
Челябинск +7 (351) 277-89-65
Ярославль +7 (485) 267-02-35

сайт: aflow.pro-solution.ru | эл. почта: awf@pro-solution.ru
телефон: 8 800 511 88 70
Россия и другие страны ТС доставка в любой город

РЕЛЕ ДАВЛЕНИЯ NEMA 4, 4X, IP66

P-PS2000W

Максимальное давление до 345 бар
Диапазон давления срабатывания: от 0.7 до 276 бар
Рабочая температура: от -30 до +205°C

Реле давления P-PS2000W с защитой от влаги предназначено для контроля давления. Имеет высокую точность и малую мертвую зону. Большой выбор диапазонов давления. Легко настраиваются без дополнительных инструментов.

Размеры, мм

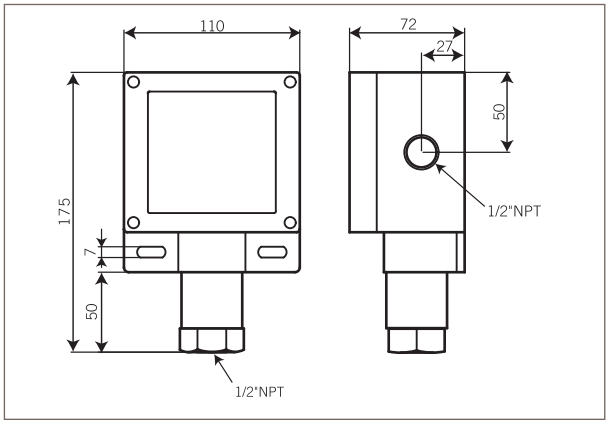

Технические параметры

Параметры: Одна точка настройки – SPDT,
Две точки настройки – 2xSPDT, 15 A 125/250VAC,
Золотой микроконтакт 1 A 125/250VAC
Корпус: алюминий
Кабельный ввод: NPT ½" или ¾"
Измерительный элемент: мембрана
Материалы: Детали контактирующие со средой – SS316
Подсоединение к процессу: M20x1.5, NPT, BSPP, BSPT ½" или ¼" внутр.
Повторяемость: ±1 от диапазона шкалы

Диапазон давления

Код	Диапазон настройки	Мертвая зона	Максимальное давление
10R	от 0.7 до 7 бар	от 0.19 до 0.44 бар	207 бар
20R	от 2 до 14 бар	от 0.30 до 0.48 бар	207 бар
30R	от 3 до 21 бар	от 0.30 до 0.48 бар	207 бар
60R	от 7 до 41 бар	от 0.34 до 1.03 бар	207 бар
130R	от 7 до 90 бар	от 0.98 до 3.92 бар	207 бар
240R	от 21 до 165 бар	от 0.98 до 4.90 бар	276 бар
400R	от 28 до 276 бар	от 1.62 до 8.13 бар	345 бар

Подбор заказного кода

P - PS2000W - 10R - A - 1 - E - 1

Диапазон давления	
10R	от 0.7 до 7 бар
20R	от 2 до 14 бар
30R	от 3 до 21 бар
60R	от 7 до 41 бар
130R	от 7 до 90 бар
240R	от 21 до 165 бар
400R	от 28 до 276 бар

Детали, контактирующие со средой	
A	SS316

Подсоединение к процессу	
1	NPT ½" внутр.
2	NPT ¼" внутр.
3	BSPP ½" внутр.
4	BSPP ¼" внутр.
5	BSPT ½" внутр.
6	BSPT ¼" внутр.
M	M20x1.5 внутр.

Форма микропереключателей	
1	SPDTx1
2	SPDTx2 (одна точка настройки)
3a	Золотой микроконтакт (SPDTx1)
3b	Золотой микроконтакт (SPDTx2) (одна точка настройки)

Кабельный ввод	
E	NPT ¾" внутр.
F	NPT ½" внутр. (стандарт)
G	M20x1.5 внутр.

По вопросам продаж и поддержки обращайтесь:

Астрахань +7 (851) 299-46-80
Барнаул +7 (385) 237-96-76
Белгород +7 (472) 220-58-80
Владимир +7 (492) 249-51-33
Волгоград +7 (844) 245-94-42
Екатеринбург +7 (343) 302-14-75
Ижевск +7 (341) 220-90-75
Казань +7 (843) 207-19-05
Калининград +7 (401) 272-21-36
Кемерово +7 (384) 221-56-70
Киров +7 (833) 220-58-70
Краснодар +7 (861) 238-86-59
Красноярск +7 (391) 989-82-67
Курск +7 (471) 223-80-45
Липецк +7 (474) 220-01-75
Москва +7 (499) 404-24-72
Набережные Челны +7 (855) 291-01-32
Нижний Новгород +7 (831) 200-34-65
Новосибирск +7 (383) 235-95-48
Омск +7 (381) 299-16-70
Оренбург +7 (353) 248-64-35
Пермь +7 (342) 233-81-65
Ростов-на-Дону +7 (863) 309-14-65
Рязань +7 (491) 277-61-95
Самара +7 (846) 219-28-25
Санкт-Петербург +7 (812) 660-57-09
Саратов +7 (845) 239-86-35
Смоленск +7 (481) 251-55-32
Ставрополь +7 (865) 257-76-63
Сургут +7 (346) 277-96-35
Тверь +7 (482) 239-50-56
Тула +7 (487) 244-05-30
Тюмень +7 (345) 256-94-75
Ульяновск +7 (842) 242-51-95
Уфа +7 (347) 258-82-65
Хабаровск +7 (421) 292-95-69
Чебоксары +7 (835) 228-50-89
Челябинск +7 (351) 277-89-65
Ярославль +7 (485) 267-02-35

сайт: aflow.pro-solution.ru | эл. почта: awf@pro-solution.ru
телефон: 8 800 511 88 70
Россия и другие страны ТС доставка в любой город