По вопросам продаж и поддержки обращайтесь:

Астрахань +7 (851) 299-46-80
Барнаул +7 (385) 237-96-76
Белгород +7 (472) 220-58-80
Владимир +7 (492) 249-51-33
Волгоград +7 (844) 245-94-42
Екатеринбург +7 (343) 302-14-75
Ижевск +7 (341) 220-90-75
Казань +7 (843) 207-19-05
Калининград +7 (401) 272-21-36
Кемерово +7 (384) 221-56-70
Киров +7 (833) 220-58-70
Краснодар +7 (861) 238-86-59
Красноярск +7 (391) 989-82-67
Курск +7 (471) 223-80-45
Липецк +7 (474) 220-01-75
Москва +7 (499) 404-24-72
Набережные Челны +7 (855) 291-01-32
Нижний Новгород +7 (831) 200-34-65
Новосибирск +7 (383) 235-95-48
Омск +7 (381) 299-16-70
Оренбург +7 (353) 248-64-35
Пермь +7 (342) 233-81-65
Ростов-на-Дону +7 (863) 309-14-65
Рязань +7 (491) 277-61-95
Самара +7 (846) 219-28-25
Санкт-Петербург +7 (812) 660-57-09
Саратов +7 (845) 239-86-35
Смоленск +7 (481) 251-55-32
Ставрополь +7 (865) 257-76-63
Сургут +7 (346) 277-96-35
Тверь +7 (482) 239-50-56
Тула +7 (487) 244-05-30
Тюмень +7 (345) 256-94-75
Ульяновск +7 (842) 242-51-95
Уфа +7 (347) 258-82-65
Хабаровск +7 (421) 292-95-69
Чебоксары +7 (835) 228-50-89
Челябинск +7 (351) 277-89-65
Ярославль +7 (485) 267-02-35

сайт: aflow.pro-solution.ru | эл. почта: awf@pro-solution.ru
телефон: 8 800 511 88 70
Россия и другие страны ТС доставка в любой город

ОБЩЕПРОМЫШЛЕННЫЙ РАСХОДОМЕР
ТИП F-P-TYPE

Технические параметры

A.Измерение расхода для:
Системы химического процесса
Системы для очистки воды
Система промышленного регулирования потока
B.Рабочие условия:
Вязкость - ≤3 cP
Макс. рабочая температура - Металл - 100°C, Пластик - 60°C
Макс. рабочее давление -
(1) Материал корпуса - PS, PI - 15 бар, Пластик - 6 бар
(2) Стеклянная трубка - боросиликатное стекло - 6 бар,
(3) Трубка поликарбонат - 10 бар, временный скачок давления - 15 бар

C. Концевые выключатели (нормально открытые):
Выключатели - AC125V 0.5A / DC 100V 10W / Max.DC 250V<40мА
D.Точность: 2. 5% от диапазона шкалы

Пластик

Металл

Размеры

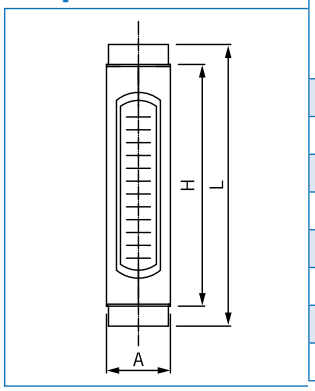

Расход / Ду	Вода л/мин	Воздух нл/мин	Размеры, мм			
			L	H	A	Резьба
6A	0.03 - 0.3	0.5-5.0	200	165	—	¼"
10A	0.1 - 1.0	2-20	200	165	—	⅜"
15A	1-10	20-200	240	200	—	½"
20A	2-20	30-300	280	240	—	¾"
25A	5-50	100-1000	280	240	—	1"
32A	10-100	200-2000	280	240	—	1 ¼"
40A	20-200	300-3000	305	240	—	1 ½"
50A	40-400	500-5000	315	240	—	2"

Подбор заказного кода

F-P-Type - PS - 1 - 2 - 5 - 1 - 6 - 2 - 3 - L - 1R

Модель
- **PS** – детали, контактирующие со средой из нержавеющей стали
- **PI** – детали, контактирующие со средой из углеродистойстали
- **PV** – детали, контактирующие со средой из пластика

Ду
- **1** – 6A
- **2** – 10A
- **3** – 15A
- **4** – 20A
- **5** – 25A
- **6** – 32A
- **7** – 40A
- **8** – 50A

Резьба
- **1** – RT наруж.
- **2** – RT внутр.
- **3** – NPT наруж.
- **4** – NPT внутр.

Материал корпуса
- **1** – Углеродистая сталь
- **2** – SS304
- **3** – SS316
- **4** – SS316L
- **5** – ПВХ
- **6** – Полипропилен
- **7** – ПВДФ
- **8** – Тефлон

Материал показывающей трубки
- **1** – Боросиликатное стекло
- **2** – Поликарбонат

Материал поплавка
- **1** – SS304
- **2** – SS316
- **3** – ПВХ
- **4** – Полипропилен
- **5** – Нейлон
- **6** – ПВДФ
- **7** – Тефлон

Материал уплотнения
- **1** – NBR
- **2** – Витон

Материал защитной трубки
- **1** – SS304
- **2** – SS316
- **3** – Акрил

Среда
- **L** – Вода 0.03-400 л/мин
- **G** – Воздух 0.5-500нл/мин

Концевые выключатели
- **1R** – Один контакт
- **2R** – Два контакта
- **0** – Без контактов

Методика по пересчету показаний поплавкового ротаметра при изменении параметров рабочей среды

1) При изменении параметров газа

Шкала поплавковых ротаметров градуируется в соответствии с параметрами рабочей среды: тип газа/жидкости, давление, температура и другими. В большинстве случаев ротаметры градуируются при стандартных условиях. Внимательно проверяйте конкретное давление и температуру градуировки, т.к. в разных странах приняты различные стандартные условия: 1.013bar при 25°C, 1.013bar при 20°C или либо 1.013bar при 0°C. Измерение рабочего давления и температуры необходимо проводить в точке на выходе из ротаметра.
При использовании ротаметра с градуировочной характеристикой по воздуху (или другому газу) на газах, отличных по плотности, а также при изменении давления и температуры измеряемого газа от указанных в этикетке, можно произвести пересчет градировочной характеристики ротаметра по одной из следующих формул:

$$Q_2 = Q_1 \times \sqrt{\frac{\rho_1}{\rho_2}} \quad (1)$$

$$Q_2 = Q_1 \times \sqrt{\frac{\rho_{1\text{Н}} \times P_2 \times T_1}{\rho_{2\text{Н}} \times P_1 \times T_2}} \quad (2)$$

Где Q_2 – расход измеряемого газа в рабочих условиях м^3/час

Q_1 – расход воздуха при градуировке, м^3/час

P_1 – абсолютное давление измеряемого воздуха при градуировке

P_2 – абсолютное давление измеряемого газа в рабочих условиях

T_1 - температура измеряемого воздуха при градуировке по шкале Кельвина, К,

T_2 - температура измеряемого газа в рабочих условиях по шкале Кельвина, К;

$\rho_{1н}$ - плотность воздуха в нормальных условиях, кг/м3 ;

$\rho_{2н}$ - плотность измеряемого газа в нормальных условиях, кг/м3 ;

ρ_1 - плотность воздуха при градуировке, кг/м3 ;

ρ_2 - плотность измеряемого газа в рабочих условиях, кг/м3 ;

Пример:
Возьмем расходомер рассчитанный на измерение расхода воздуха в диапазоне 10-100Нм3/ч при стандартных условиях 1.013bar при 25°C(298.4K). Поплавок расходомера находится на значении 60Нм3/ч. Рабочее относительное выходное давление 3bar. Рабочая температура 50°C (323.4K). Измеряемая среда воздух.

$$Q_2 = 60 \times \sqrt{\frac{(3 + 1.013) \times 298.4}{1.013 \times 323.4}}$$

$$Q_2 = 114.71 \text{ Нм3/ч}$$

2) В случае градуировки по воде, пересчет на другую жидкость производится согласно МИ1420-86.

По вопросам продаж и поддержки обращайтесь:

Астрахань +7 (851) 299-46-80
Барнаул +7 (385) 237-96-76
Белгород +7 (472) 220-58-80
Владимир +7 (492) 249-51-33
Волгоград +7 (844) 245-94-42
Екатеринбург +7 (343) 302-14-75
Ижевск +7 (341) 220-90-75
Казань +7 (843) 207-19-05
Калининград +7 (401) 272-21-36
Кемерово +7 (384) 221-56-70
Киров +7 (833) 220-58-70
Краснодар +7 (861) 238-86-59
Красноярск +7 (391) 989-82-67
Курск +7 (471) 223-80-45
Липецк +7 (474) 220-01-75
Москва +7 (499) 404-24-72
Набережные Челны +7 (855) 291-01-32
Нижний Новгород +7 (831) 200-34-65
Новосибирск +7 (383) 235-95-48
Омск +7 (381) 299-16-70
Оренбург +7 (353) 248-64-35
Пермь +7 (342) 233-81-65
Ростов-на-Дону +7 (863) 309-14-65
Рязань +7 (491) 277-61-95
Самара +7 (846) 219-28-25
Санкт-Петербург +7 (812) 660-57-09
Саратов +7 (845) 239-86-35
Смоленск +7 (481) 251-55-32
Ставрополь +7 (865) 257-76-63
Сургут +7 (346) 277-96-35
Тверь +7 (482) 239-50-56
Тула +7 (487) 244-05-30
Тюмень +7 (345) 256-94-75
Ульяновск +7 (842) 242-51-95
Уфа +7 (347) 258-82-65
Хабаровск +7 (421) 292-95-69
Чебоксары +7 (835) 228-50-89
Челябинск +7 (351) 277-89-65
Ярославль +7 (485) 267-02-35

сайт: aflow.pro-solution.ru | эл. почта: awf@pro-solution.ru
телефон: 8 800 511 88 70
Россия и другие страны ТС доставка в любой город